PARRILLA A GAS PROPANO (página 29-58)

MODEL / MODELO # 720-0697

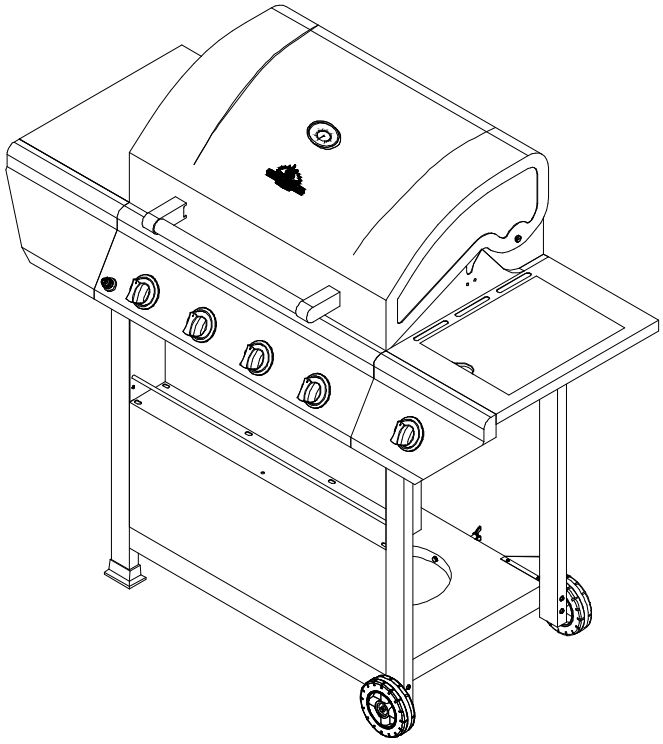

ADVERTENCIA
Para reducir el riesgo de incendio, el peligro de quemaduras u otras lesiones, lea atentamente y por completo el manual antes de utilizar su parrilla.

ADVERTENCIA
PARA USO EN EXTERIORES SOLAMENTE.

ADVERTENCIA
Esta parrilla no fue diseñada con la intención de ser instalada en vehículos recreacionales ni en botes.

19000438A0

Note to Consumer/Nota para el usuario
Leave this Owner's Manual in a convenient place for future reference.
Deje este Manual del Usuario en un lugar conveniente para referencia en el futuro.

Sólo a modo de ejemplo: SERIE Nº _____ FECHA DE FAB _____ COMPRA : _____

Tiene preguntas, problemas o le faltan piezas? Antes de devolver el producto a la tienda minorista, llame a nuestro departamento de servicio al cliente al 1-800-913-8999 en Estados Unidos, de lunes a viernes de 7 a.m. a 5 p.m., hora del Pacífico
Visite nuestro sitio de internet en: **www.grillmasterbbqs.com**

Información de seguridad..... 31

Lista del contenido del paquete 35

Preparación..... 36

Instrucciones para el ensamblado..... 37

Instrucciones para la instalación 45

Instrucciones para el funcionamiento..... 48

Cuidado y mantenimiento 50

Localización y solución de problemas..... 53

Garantía..... 55

Lista de repuestos..... 56

Diagrama de piezas 58

PELIGRO

Si detecta olor a gas:
1. Cierre el gas que va a la unidad.
2. Extinga cualquier llama expuesta.
3. Abra la tapa.
4. Si el olor continúa, manténgase alejado de la unidad y llame de inmediato a la compañía que le suministra el gas o al departamento de bomberos local.

ADVERTENCIA

1. No almacene ni utilice gasolina ni otros líquidos o vapores inflamables cerca de ésta ni de ninguna otra unidad.

2. No deberá almacenar cerca de la parrilla ni de ninguna otra unidad un cilindro de LP que no esté conectado para ser utilizado.

INFORMACIÓN DE SEGURIDAD

ADVERTENCIA

ADVERTENCIA – procedimientos peligrosos o no seguros que PODRÍAN dar como resultado una lesión personal grave o la muerte.

PRECAUCIÓN

PRECAUCIÓN – procedimientos peligrosos o no seguros que PODRÍAN dar como resultado una lesión personal leve.

ADVERTENCIA
No intente encender este artefacto sin antes haber leído la sección “INSTRUCCIONES PARA EL ENCENDIDO” de este manual.

ADVERTENCIA: Este producto contiene plomo, un químico conocido en el Estado de California como causante de defectos de nacimiento u otros daños reproductivos.
Lávese las manos después de manipular este producto.

ADVERTENCIA
No utilice la parrilla si hay olor a gas. Contáctese con el servicio al cliente al 1-800-913-8999 en Estados Unidos.

ADVERTENCIA
Nunca intente utilizar un equipo dañado. Para reparar este producto, contáctese con su distribuidor local de propano líquido.

ADVERTENCIA
Antes de cada uso, revise todos los dispositivos de suministro de gas en busca de escapes. No utilice la parrilla hasta que se hayan revisado todas las conexiones y no haya escapes. No fume mientras esté realizando la prueba de escapes. Nunca realice la prueba de escapes con una llama expuesta.

ADVERTENCIA
No instale esta unidad en espacios cerrados que sean combustibles. Debe haber una distancia mínima de 24 pulgadas (61 cm) desde todos los lados hasta los materiales combustibles.

ADVERTENCIA
Esta parrilla no fue diseñada con la intención de ser instalada en vehículos recreacionales ni en botes.

ADVERTENCIA
No almacene la parrilla en interiores, a menos que el cilindro esté desconectado. No almacene el cilindro en ningún edificio, garaje ni en ninguna otra área cerrada, y manténgalo siempre alejado de los niños en todo momento.

ADVERTENCIA
El tamaño máximo del tanque de gas LP es de 12 pulgadas (30,5 cm) de diámetro por 18-1/2 pulgadas (47 cm) de alto. No utilice un tanque que no tenga un dispositivo de protección contra el sobrellenado (Overfill Prevention Device, OPD), que evita que el tanque se sobrellene y dañe la parrilla.

ADVERTENCIA
Cuando encienda la parrilla, mantenga la cara y las manos lo más lejos posible de la parrilla.

ADVERTENCIA
Mientras cocine, no deje la parrilla sin supervisión.

ADVERTENCIA
Si no se coloca el quemador correctamente sobre el orificio, se puede producir un incendio detrás o debajo del panel de válvulas y dañar la parilla, lo que hace que su funcionamiento no sea seguro.

PRECAUCIÓN
Cuando use un fósforo para encender la parrilla, asegúrese de utilizar la varilla de encendido incluida.

ADVERTENCIA
Las arañas y los insectos pueden hacer nidos en los quemadores de la parrilla e interrumpir el flujo de gas.

Inspeccione la parrilla, por lo menos, dos veces al año.

PRECAUCIÓN
Antes de limpiar, asegúrese de que el suministro de gas y las perillas de control estén en la posición “OFF” (cerrado) y que los quemadores estén fríos.

PRECAUCIÓN
La cabeza de la parrilla es pesada por lo que dos o más personas deberán levantarla y colocarla sobre el carrito de la parrilla.

ANTES DE ENCENDER
Inspeccione las mangueras de suministro de gas antes de abrir el gas. Si hay alguna evidencia de cortes, desgaste o abrasión, se la debe reemplazar antes de utilizar la parrilla.

Utilice solamente el regulador de presión y el ensamble de la manguera que se incluyen con la unidad. Nunca reemplace los reguladores que se incluyen con la parrilla. Contáctese con el servicio al cliente para que se los reemplacen.

Enrosque el regulador (tipo QCC1) en el cilindro. Antes de usar la parrilla, verifique si hay pérdidas en la mangueras y en las conexiones del regulador utilizando agua y jabón (vea las instrucciones para la “Prueba de escapes” en la página 77).

No abra el gas en el cilindro de gas LP, a menos que la manguera de gas esté bien conectada al sistema de tuberías de gas del quemador lateral y todas las válvulas del quemador estén en la posición “OFF” (cerrado).

Mantenga una botella con atomizador que contenga agua con jabón cerca de la parrilla y verifique las conexiones antes de cada uso.

ADVERTENCIA SOBRE LOS CILINDROS DE GAS LP
1. No almacene ni utilice gasolina ni otros vapores o líquidos inflamables cerca de este ni de ningún otro artefacto.
2. No deberá almacenar cerca de la parrilla ni de ningún otro artefacto un cilindro de propano líquido que no esté conectado para utilizar.
3. No almacene los cilindros de gas propano líquido de reserva debajo ni cerca de este artefacto.
4. Nunca llene el cilindro más del 80 por ciento de su capacidad.
5. Los cilindros de propano líquido deberán venir con un dispositivo de protección clasificado contra el sobrellenado.
6. Si la información antes mencionada no se sigue con exactitud, puede producirse un incendio que produzca lesiones graves o la muerte.

No la utilice en interiores.

ADVERTENCIA
No intente encender este artefacto sin antes haber leído la sección “INSTRUCCIONES PARA EL ENCENDIDO” de este manual.

ADVERTENCIA DE LA PROPOSICIÓN 65 DE CALIFORNIA
La quema de gas combustible genera algunos derivados conocidos por el estado de California como causantes de cáncer o daños reproductivos. Para minimizar la exposición a estas sustancias, siempre utilice esta unidad de acuerdo con el manual de cuidados y usos, asegurándose de proporcionar buena ventilación cuando cocina con gas.

PROBADO DE ACUERDO CON LAS MÁS RECIENTES NORMAS ANSI Z21.58a Y CGA 1.6a-2008 PARA ARTEFACTOS A GAS PARA COCINAR EN EXTERIORES. ESTA PARRILLA DEBE SER UTILIZADA SÓLO EN EXTERIORES.

Revise los códigos locales de construcción para conocer el método de instalación adecuado. Si no los hubiera, revise el Código Nacional de Gas Combustible, ANSI Z223.1/NFPA 54 o el Código de Instalación de Gas Natural y Propano, CSA B149.1, y el Código de Electricidad, ANSI/NFPA 70

PROCEDIMIENTOS DE SEGURIDAD PARA EVITAR LESIONES
Si cuida su parrilla adecuadamente, le brindará un servicio seguro y confiable por muchos años. Sin embargo, se debe tener extremo cuidado ya que la parrilla produce calor intenso que puede aumentar la posibilidad de un accidente.

Cuando utilice este artefacto, se deberán seguir procedimientos de seguridad básicos, incluso los siguientes:

No repare ni reemplace ninguna pieza de la parrilla, a menos que este manual lo recomiende específicamente. Cualquier otro servicio se deberá enviar a un técnico calificado.

La parrilla debe ser utilizada sólo en exteriores.
La parrilla no fue diseñada con la intención de ser instalada en vehículos recreacionales ni en botes.

No se debe dejar a niños solos ni sin supervisión dentro del área donde se está utilizando la parrilla. No les permita sentarse, pararse ni jugar alrededor de la parrilla en ningún momento.
No almacene artículos de interés para los niños cerca ni debajo de la parrilla o del carrito. No permita que los niños gateen en el carrito.
No ponga en contacto ropa, agarraderas ni otros materiales inflamables con la parrilla, los quemadores o las superficies calientes hasta que estén frías. La tela se puede encender y ocasionar lesiones personales graves. Por su seguridad personal, use vestimenta adecuada. Cuando utilice este artefacto, nunca use ropa ni mangas sueltas. Algunas telas sintéticas son altamente inflamables; por lo tanto, no debe usarlas mientras cocina.

Únicamente ciertos tipos de vidrios, cerámicas, loza de barro u otros utensilios esmaltados son aptos para utilizar con la parrilla. Otros tipos de materiales pueden hacerse añicos con cambios bruscos de temperatura. Utilice únicamente las posiciones de calor bajo o medio de acuerdo con las pautas del fabricante.
No caliente recipientes de alimentos sin abrir porque la acumulación de presión puede hacerlos explotar.

Cúbrase la mano para abrir la tapa de la parrilla. Nunca se apoye sobre una parrilla cuando esté abierta.

Cuando encienda un quemador, siempre ponga mucha atención en lo que está haciendo. Asegúrese de saber qué quemador está encendiendo para que su cuerpo y su ropa permanezcan lejos de las llamas expuestas.

Cuando utilice la parilla, no toque la rejilla, el quemador ni los alrededores inmediatos, ya que estas áreas se ponen extremadamente calientes y pueden ocasionar quemaduras. Utilice únicamente agarraderas secas. Las agarraderas húmedas, al ser colocadas sobre superficies calientes, pueden ocasionar quemaduras de vapor. No utilice toallas ni trapos abultados en lugar de agarraderas. No permita que las agarraderas toquen las partes calientes de la rejilla de la parrilla.

La grasa es inflamable. Deje que la grasa caliente se enfríe antes de intentar manipularla. No permita que se acumulen depósitos de grasa en la bandeja para la grasa ubicada en la parte inferior de la cámara de combustión. Limpie con frecuencia la bandeja para la grasa.
No utilice papel de aluminio para forrar las rejillas ni el fondo de la parrilla. Esto puede alterar severamente el flujo de aire o retener demasiado calor en el área de control.

Para el encendido y funcionamiento correctos de los quemadores, mantenga los orificios limpios. Para un funcionamiento óptimo, es necesario limpiarlos periódicamente. Los quemadores funcionarán únicamente en una posición y deberán instalarse correctamente para un funcionamiento seguro.

Tenga precaución cuando limpie la parrilla. Para evitar quemaduras de vapor, no utilice esponjas ni trapos mojados para limpiar la parrilla cuando aún está caliente. Algunos limpiadores producen humos nocivos o se pueden encender si se los aplica sobre superficies calientes.
Nunca utilice un cilindro de propano abollado u oxidado.
Apague todas las perillas de control y asegúrese de que la parrilla esté fría antes de utilizar cualquier tipo de limpiador en aerosol en la parrilla o cerca de esta. El químico producido por la pulverización, en presencia del calor, puede encenderse o corroer las piezas de metal.

No utilice la parrilla para cocinar carnes excesivamente grasosas u otros productos que pueden provocar llamaradas repentinas.
No ponga a funcionar la parrilla debajo de construcciones combustibles sin protección. Utilícela únicamente en áreas bien ventiladas. No la utilice en edificios, garajes, cobertizos, corredores cubiertos ni en otras áreas cerradas.

Esta unidad fue diseñada para ser utilizada únicamente en exteriores.
Mantenga las áreas alrededor de la parrilla libre de materiales combustibles, incluso líquidos, basura y vapores, como por ejemplo la gasolina o el líquido para encender carbón. No obstruya el flujo de combustión ni la ventilación de aire. Si la unidad se almacena en interiores, asegúrese de que esté fría.
No utilice en la parrilla briquetas de ningún tipo.

Esta parrilla a gas propano líquido está diseñada para un funcionamiento óptimo sin el uso de briquetas. No coloque briquetas sobre los difusores de calor porque bloqueará la ventilación hacia los quemadores de la parrilla. Al agregar briquetas se pueden dañar los componentes del encendido y anular así la garantía.
Mantenga la parte posterior del carrito limpia y sin desechos. Mantenga cualquier cable de suministro eléctrico y la manguera de suministro de combustible alejados de superficies calientes.
Nunca utilice la parrilla cuando haya mucho viento. En caso de estar ubicada en un área muy ventosa (cerca del océano, en la cumbre de una montaña, etc.), se necesitará una protección contra el viento. Siempre cumpla con las especificaciones de espacio libre.

UBICACIÓN DE LA PARRILLA

ADVERTENCIA
No instale esta unidad en espacios cerrados que sean combustibles. Debe haber una distancia mínima de 24 pulgadas (61 cm) desde todos los lados hasta los materiales combustibles.

Los artefactos para cocinar en exteriores no deben ser utilizados debajo de construcciones combustibles techadas.

Cuando decida la ubicación adecuada de la parrilla, tenga en cuenta detalles, tales como la exposición al viento, la cercanía a los caminos transitados y la importancia de mantener las líneas de suministro de gas tan cortas como sea posible.

Coloque la parrilla en áreas bien ventiladas. Nunca coloque la parrilla en edificios, garajes, corredores cubiertos, cobertizos ni en otras áreas cerradas. Cuando se le dé mucho uso, la parrilla producirá mucho humo.

LISTA DEL CONTENIDO DEL PAQUETE

A. Ensamble de la cámara de combustión-1pza.	B. Panel inferior-1pza.	C. Rueda-2pzas.
D. Estante del quemador lateral y panel de control-1pza.	E. Estante lateral izquierdo y panel de control-1pza.	F. Pata frontal izquierda del carrito-1pza.
G. Pata trasera izquierda del carrito-1pza.	H. Armazón del carrito parte superior-2pzas.	I. Pata frontal derecha del carrito-1pza.
J. Pata trasera derecha del carrito-1pza.	K. Inserto de la ruedita del carrito -2pzas.	L. Rejillas para cocinar-2pzas.
M. Perilla de control del quemador lateral-1pza.	N. Barra de fijación-1pza.	O. Soporte triangular, izquierdo -1pza.
P. Soporte triangular, derecho-1pza.	Q. Perno del tanque-1pza.	R. Viga del carrito-1pza.
S. Panel frontal-1pza.	T. Bandeja para condimentos-1pza.	U. Quemador tubular lateral-1pza.

V. Batería alcalina de 1.5 V, “AA”-1pza.	W. Caja para la grasa-1pza.	X. Bandeja para la grasa-1pza.
Y. Barrera de la barra diagonal-1pza.	Z. Rejilla para calentar-1pza.	ZA. Difusores de calor-4pzas.
ZB. Rejilla para cocinar del quemador lateral-1pza.		

ÍNDICE DE ACCESORIOS – Preinstalados según las instrucciones que se indican a continuación.

Nº DE REF	Descripción	CANT.
AA	Tornillo de cabeza ovalada de 5/32 in. x 10 mm	36pzas.
BB	Tornillo de cabeza ovalada de 5/32 in. x 9/16 in	2pzas.
CC	Tornillo de cabeza ovalada de 1/4 in. x 15 mm con arandela	18pzas.
DD	Arandela plana de 1/4 in.	16pzas.
EE	Arandela plana de 1/4 in. para el eje	2pzas.
FF	Tuerca de 1/4 in.	2pzas.

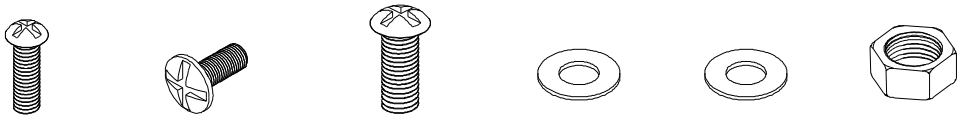

AA BB CC DD EE FF

PREPARACIÓN

Antes de ensamblar, asegúrese de que no falte ninguna pieza. Compare las piezas con la lista del contenido del paquete y el diagrama anterior. Si alguna de las piezas falta o está dañada, no intente ensamblar el producto. Contáctese con el servicio al cliente si necesita repuestos.

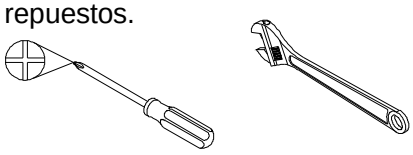

Destornillador de estrella Llave inglesa

- Tiempo de ensamblado estimado: 40 minutos
- Herramientas necesarias para el ensamblado:
  Destornillador de estrella (no incluido) y llave inglesa (no incluida)
- Nota: los laterales derecho e izquierdo de la parrilla están designados como si usted mirara el frente de la parrilla.

1. Ruedita del carrito y ensamble del carrito

a) Coloque el inserto de la ruedita del carrito (K) en la pata frontal izquierda del carrito (F) y en la pata trasera trasera izquierda del carrito (G), como se muestra en la Fig. 1.

Fig. 1

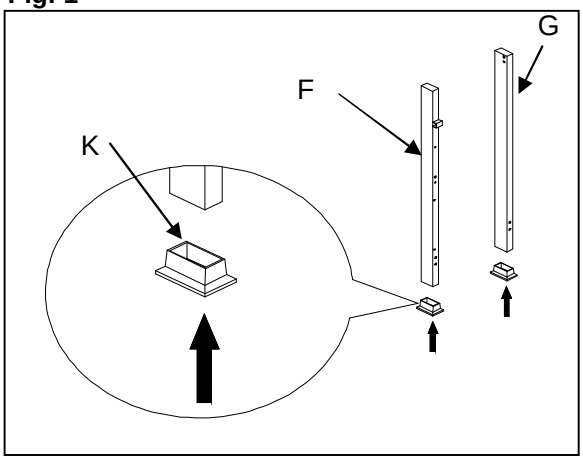

Fig. 2

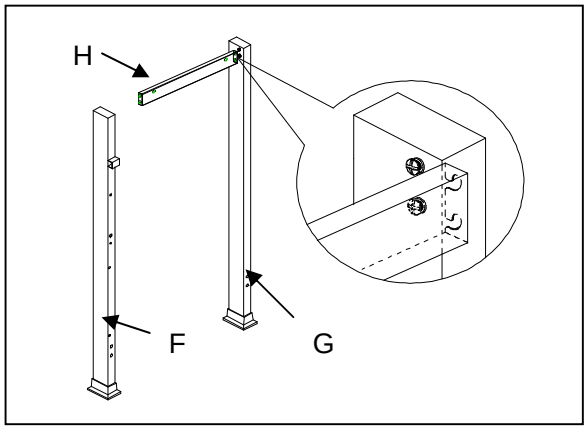

b) Afloje, pero no retire los tornillos que están preensamblados en la pata frontal izquierda del carrito (F) y en la pata trasera izquierda del carrito (G). Fije la pata frontal izquierda del carrito (F) y la pata trasera izquierda del carrito (G) al armazón del carrito (H) alineando los agujeros del armazón del carrito (H). Apriete los tornillos que se habían aflojado anteriormente.

Nota: Cerciórese de que el lado plano del armazón de carrito (H) esté orientado hacia la izquierda cuando lo fije, como se muestra en la Fig. 2.

Fig. 3

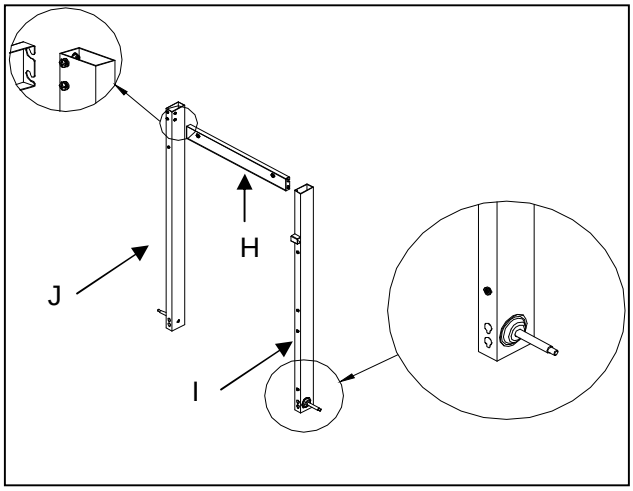

c) Afloje, pero no retire los tornillos que están preensamblados en la pata frontal derecha del carrito (I) y en la pata trasera derecha del carrito (J). Fije la pata frontal derecha del carrito (I) y la pata trasera derecha del carrito (H) alineando los agujeros del armazón del carrito (H). Apriete los tornillos que se habían aflojado anteriormente.

Nota: Cerciórese de que el lado plano del armazón del carrito (H) esté orientado hacia la derecha cuando lo fije como se muestra en la Fig. 3.

2. Ensamble del panel inferior

a) Afloje, pero no retire los tornillos que están preensamblados en el costado del panel inferior (B), alinee los agujeros de la pata frontal izquierda del carrito (F) y la pata trasera izquierda del carrito (G), luego coloque los tornillos que había aflojado en el panel inferior (B) en las patas del carrito, como se muestra en la Fig. 4.

b) Apriete los tornillos desde el exterior hacia el interior. En la parte externa de la pata del carrito hay un agujero, como se muestra en la Fig. 4.

c) Repita los pasos 2a y 2b para fijar las patas derechas al panel inferior, cerciorándose de que todos los tornillos estén apretados.

d) Fije el perno del tanque (Q) en el panel inferior (B) Como se muestra en la Fig. 4.

Fig. 4

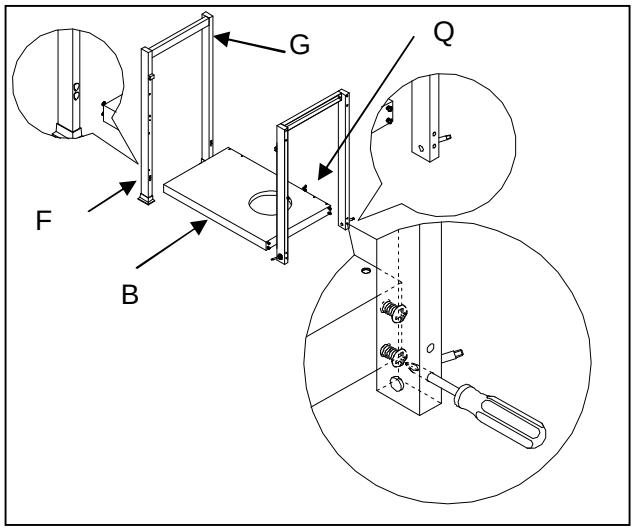

3. Ensamble del soporte triangular

a) Afloje, pero no retire, los cuatro tornillos del panel inferior (B), los dos tornillos de la pata trasera izquierda del carrito (G) y los dos tornillos de la pata trasera derecha del carrito (J). Alinee los agujeros de los soportes triangulares con los tornillos del panel inferior (B) y de la pata trasera izquierda del carrito (G) y de la pata trasera derecha (J) para conectar el soporte triangular izquierdo y derecho (O, P) a la pata trasera izquierda del carrito (G) y la pata trasera derecha del carrito (J). Como se ilustra en la Fig. 5.

b) Apriete los tornillos que había aflojado en el paso 3a.

Nota: La porción plana del triángulo debe estar orientada hacia la parte posterior de la parrilla.

Fig. 5

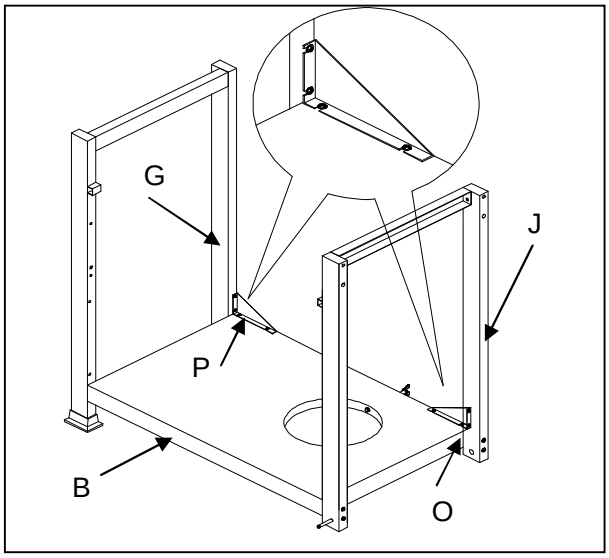

4. Ensamble del panel frontal

a) Apriete, pero no retire, los tornillos que vienen preensamblados en las patas del carrito, alinee los agujeros del panel frontal (S) con los tornillos de las patas y luego coloque los tornillos de las patas del carrito en el panel frontal (S), como se muestra en la Fig. 6.

b) Apriete los tornillos que había aflojado en el paso 4a.

Nota: El lado plano del panel frontal (S) debe estar orientado hacia afuera.

Fig. 6

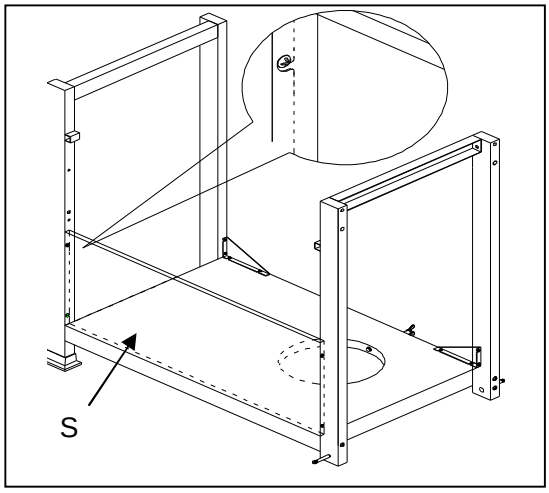

Fig. 7

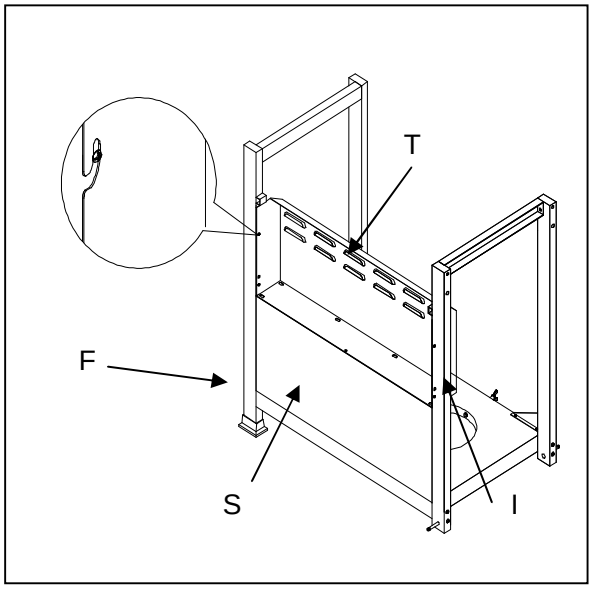

5. Ensamble de la bandeja para condimentos

a) Retire los tornillos que vienen preensamblados en el panel frontal (S), fije la bandeja de condimentos (T) a la pata frontal izquierda del carrito y a la pata frontal derecha del carrito (I) aflojando los dos tornillos de cada pata del carrito. Alinee los agujeros de la bandeja de condimentos (T) con los tornillos. Observe que hay dos pestañas que alinean el panel frontal (S) y la bandeja de condimentos (T), como se muestra en la Fig. 7.

b) Apriete los tornillos que había aflojado en el paso 5a.

c) Reemplace los tornillos de la izquierda y de la derecha. Remueva del Panel Frontal (S) en el paso 5a. Colóquelos en los agujeros de la bandeja de condimentos (T) en el panel frontal (S).

Nota: El tornillo del medio serà usado en el paso 8.

Fig. 8

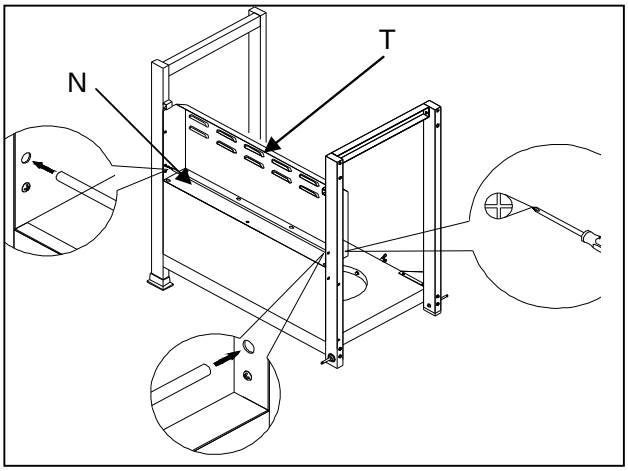

6. Coloque la barra de fijación

Afloje el tornillo prearmado en la parte posterior de las patas del carro en el frente a la izquierda (F), luego coloque la barra fija (N) en el agujero previamente hecho en la parte izquierda de la bandeja de condimentos (T). Presione hasta el final y luego coloque la parte derecha de la barra fija (F) en el agujero previamente hecho a la derecha de la bandeja de condimentos (T). Ajuste el tornillo prearmado ubicado en la parte posterior de la pata del carro, izquierda al frente (F).

Fig. 9

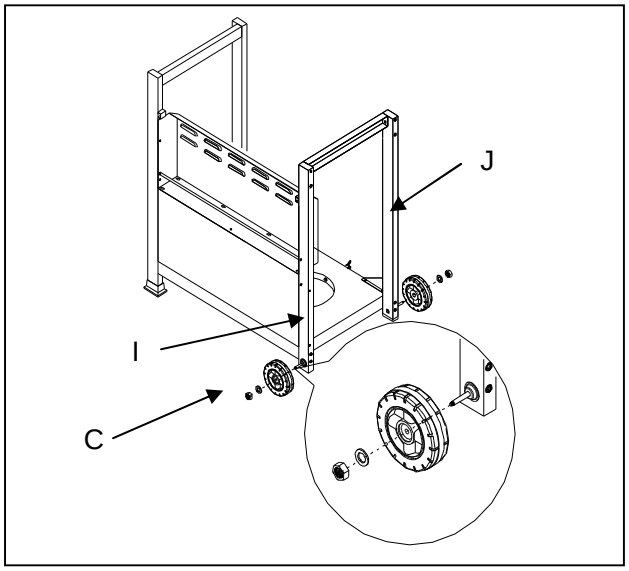

7. Ensamble de la rueda

a) Retire las tuercas y arandelas que vienen preensambladas en el eje corto, coloque las ruedas (C) en el eje que está fijado a la pata frontal derecha del carrito (I) y a la pata trasera derecha del carrito (J), como se muestra en la Fig. 9.

b) Coloque las arandelas y tuercas en el eje y ajuste las tuercas.

Fig. 10

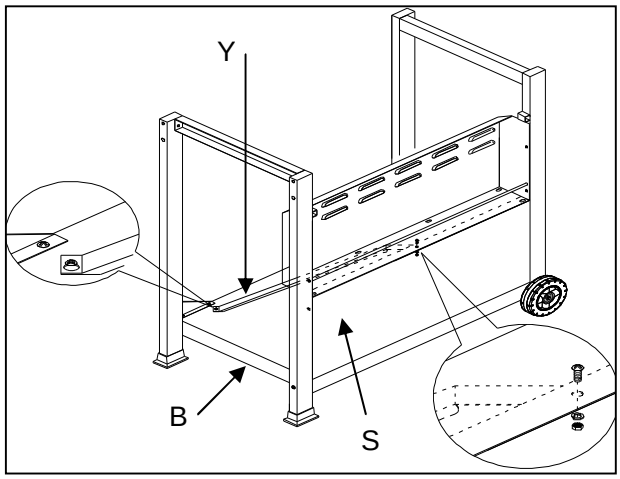

8. Ensamble de barrera de la barra diagonal

Afloje pero no quite el tornillo prearmado en el panel inferior (B). Quite el tornillo prearmado en la barrera diagonal (Y) y asegure el extremo sólido en la barrera diagonal (Y) a la parte inferior de los paneles frontales (S) a través del agujero del medio con el tornillo que se quitó en la barra diagonal (Y). Asegure el otro extremo de la barra diagonal (Y) uniendo el agujero abierto con el tornillo prearmado en el panel inferior (B). Ajuste el tornillo aflojado, como se muestra en la Fig. 10.

Fig. 11

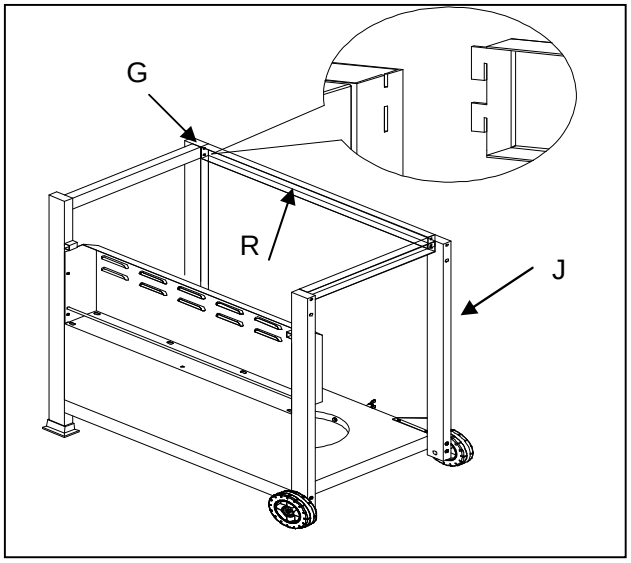

9. Ensamble del travesaño del carrito

Inserte el travesaño del carrito (R) en la pata trasera izquierda (G) y en la pata trasera derecha (J) alineando los agujeros. El travesaño del carrito (R) encajará en los agujeros como se ilustra en la Fig. 11.

10. Ensamble de la cámara de combustión

NOTA: Sugerimos que levante la cámara de combustión entre dos personas cuando ensamble. Cerciórese de retirar todo el material de empaque durante el ensamblaje.

a) Retire los dos tornillos que están preensamblados en la pata trasera derecha del carrito (J) y la pata trasera izquierda del carrito (G), como se muestra en la Fig. 13. A.

b) Retire los cuatro tornillos que están colocados en el armazón del carrito (H), 2 tornillos a la izquierda y 2 a la derecha.

c) Retire el ensamble de la cámara de combustión (A) de la caja y colóquelo cuidadosamente en el carrito de la parrilla. La manija de la tapa estará orientada hacia el frente y sobre el panel frontal, como se muestra en la Fig. 12.

d) Una vez que la cámara de combustión se encuentre en su lugar, asegure el ensamble de la cámara de combustión (A) a la pata trasera derecha del carrito (J) y a la pata trasera izquierda del carrito (G) utilizando los tornillos que retiró en el paso 8a, como se muestra en la Fig. 13. A.

Observaciones: El tubo de gas y el regulador estarán frente a la pata del carro, frente a la derecha (I).

e) Coloque los cuatro tornillos que retiró en el paso 10b asegurando la cámara de combustión al armazón de como se muestra en la Fig. 13. B.

Fig. 12

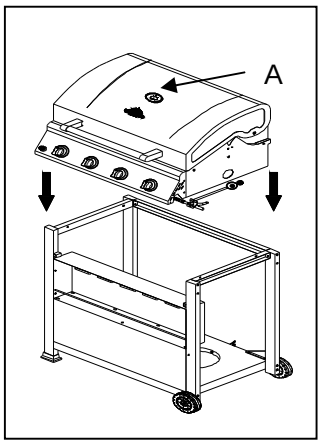

Fig. 13. A

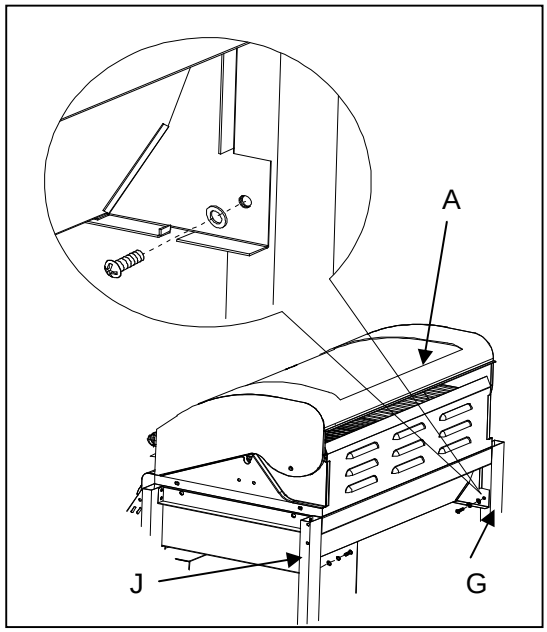

Fig. 13. B

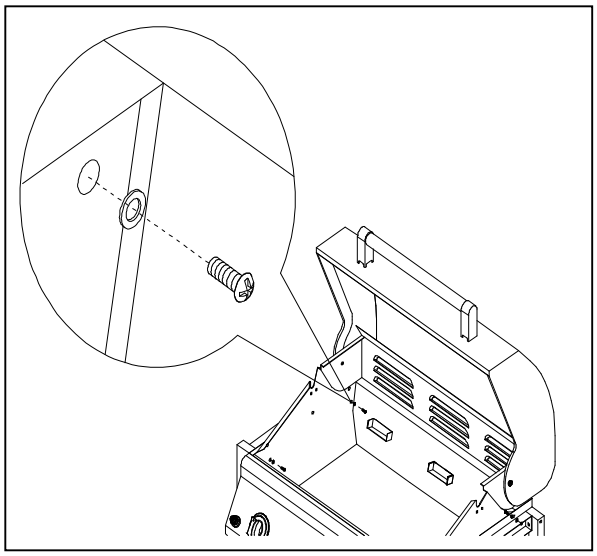

Fig. 14

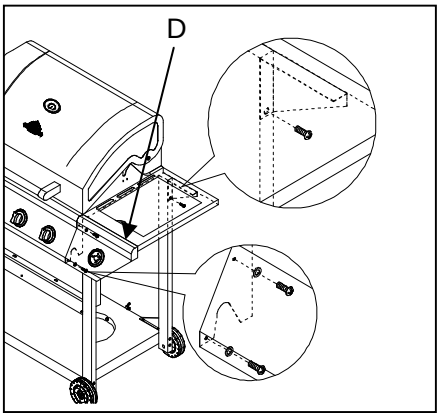

11. Ensamble del estante del quemador lateral

a) Afloje pero no retire los tornillos que vienen preensamblados en la pata del carrito. Retire los dos tornillos que están colocados en la estructura del estante del quemador lateral (D) y los dos tornillos que están colocados en el panel de control principal.

b) Alinee los agujeros del estante del quemador lateral (D) con los tornillos que ha aflojado y que están ubicados en la pata del carrito.

c) Fije el estante del quemador lateral (D) desde la parte interior de la cámara de combustión utilizando dos tornillos que fueron retirados en el paso 11a para fijar el estante del quemador lateral (D) a la cámara de combustión principal.

d) Fije el panel de control del estante del quemador lateral (D) y el panel de control principal con un tornillo que viene preensamblado en el panel de control principal, como se muestra en la Fig. 14. Apriete todos los tornillos.

e) Apriete los tornillos que aflojó en el paso 11a. Cerciórese de que todos los tornillos estén apretados.

Fig. 15

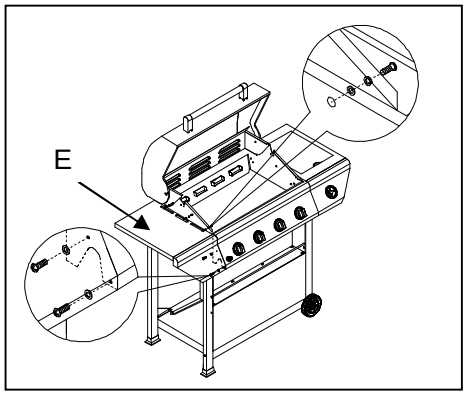

12. Ensamble del estante lateral izquierdo

Repita el paso 11 para ensamblar el estante lateral izquierdo (E), como se muestra en la Fig. 15.

13. Instalación de la válvula del quemador lateral

a) Inserte la válvula del mechero lateral en el estante del mechero lateral del panel de control (D). Alinee los tornillos de la válvula con el lado grande de los orificios del bisel. Afloje levemente los tornillos sin retirarlos. Deslice los tornillos hacia abajo dentro de los orificios pequeños y ajústelos para asegurarlos.Retire los dos tornillos de 4 mm con las arandelas de, como se muestra en la Fig. 16.

Fig. 16

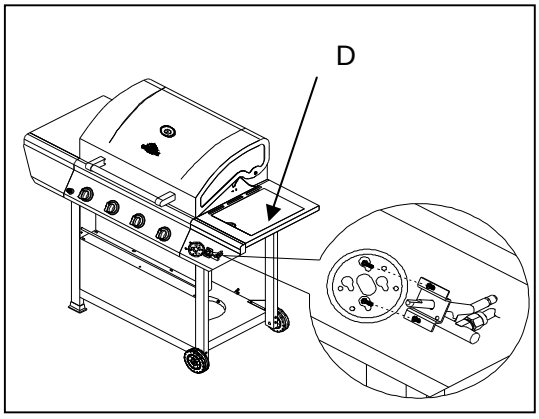

b) Inserte la perilla de control del quemador lateral (M) en el vástago de la válvula y apriétela, como se muestra en la Fig. 17.

Fig. 17

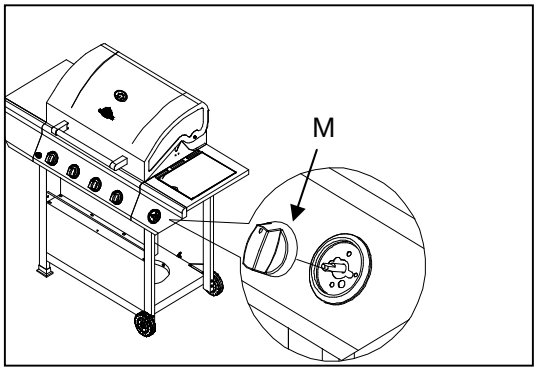

14. Instalación del quemador lateral

a) Desde la parte inferior del quemador lateral, retire dos tornillos que se encuentran ensamblados en la parte inferior del estante del quemador lateral (D). Abra la tapa del quemador lateral y coloque el quemador de tubo lateral (U) a través de la abertura. Coloque el tubo del quemador de tubo lateral (U) sobre la válvula de gas del quemador lateral y cerciórese de que la válvula de gas del quemador lateral esté insertada en el tubo del quemador lateral, como se muestra en la Fig. 18.

b) Luego asegure con dos tornillos el quemador lateral desde abajo al estante del quemador lateral (D), como se muestra en la Fig. 18.

c) Conecte el cable de encendido del panel de control del ensamble de la caja de combustión (A) a la clavija del encendedor del quemador lateral desde la parte de abajo del quemador lateral y el panel de control (D), como se muestra en la Fig. 18.

Nota: Después de terminar la instalación del quemador lateral, cerciórese de que no exista una separación de más de 3 mm entre la clavija del encendedor y el quemador, como se muestra en la Fig. 19.

Fig. 18

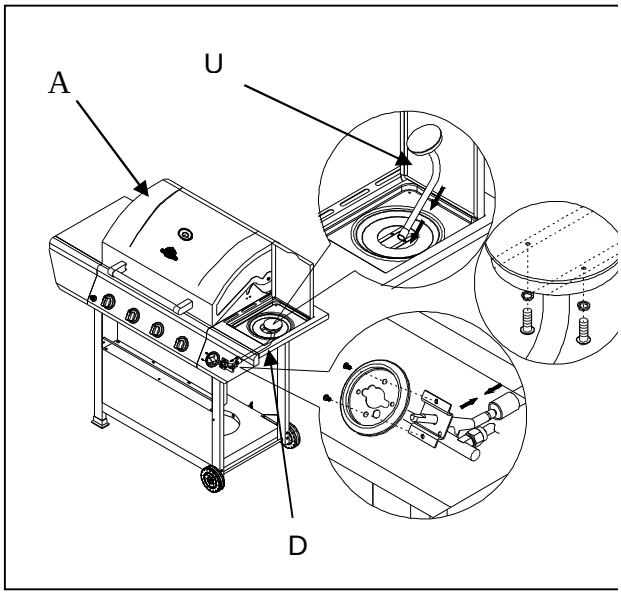

Fig. 19

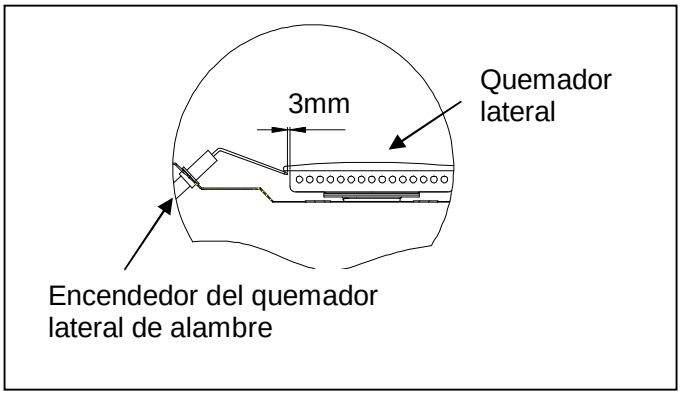

15. Instalación de la batería del encendedor electrónico

Desenrosque el botón de encendido electrónico y coloque la batería (V) en la carcasa con el terminal positivo (+) orientado hacia afuera. Vuelva a colocar el botón de encendido después de que la batería haya sido instalada, tal como se muestra en la Fig. 20.

Fig. 20

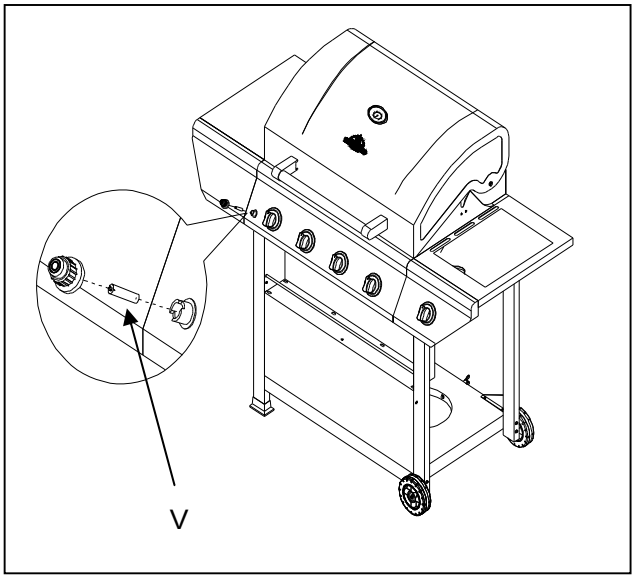

16. Instale la bandeja para la grasa

Instale la bandeja para la grasa (X) desde la parte posterior de la parrilla deslizando la bandeja en las correderas que se encuentran en la parte trasera de la parrilla hasta que estén centradas debajo del área de cocción, como se muestra en la Fig. 21. Instale el recolector de grasa (W) debajo de la bandeja de grasa, como se muestra en la Fig. 21.

Fig. 21

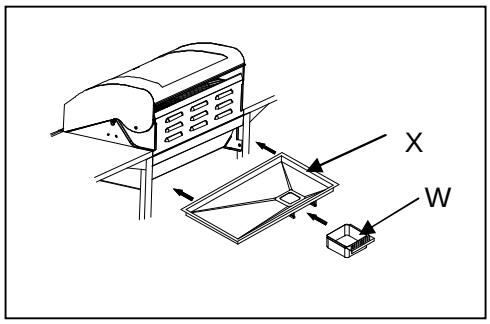

17. Posición de los difusores de calor y de las rejillas para cocinar

a) Los difusores de calor (ZA) se envían junto con el ensamble de la cámara de combustión principal. Revise su colocación y cerciórese de que los difusores de calor (ZA) se encuentren en los canales para comprobar que los difusores de calor estén centrados sobre los quemadores, como se muestra en la Fig. 22.

b) Las rejillas para cocinar (L) también se envían junto con el ensamble de la caja de combustión (A). Coloque las rejillas para cocinar (L) en el ensamble de la caja de combustión principal antes de utilizar su parrilla. Las rejillas para cocinar (L) deben estar colocadas desde el frente de la caja de combustión hacia atrás para que encajen correctamente, como se muestra en la Fig. 22.

c) Coloque el Rejilla para calentar (Z) en soportes. Como se muestra en la Fig. 22.

d) Coloque el Rejilla para cocinar del quemador lateral (ZB) en la Ensamble del bol del quemador lateral. Como se muestra en la Fig. 22.

Fig. 22

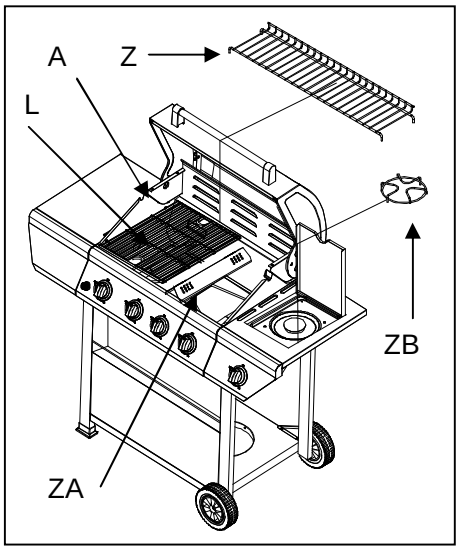

18. Instalación del tanque de propano líquido

Desde la parte trasera de la parrilla, coloque el tanque de propano líquido en el agujero del panel inferior (B) y apriete el perno del tanque (Q) para asegurar, como se muestra en la Fig. 23.

Conserve siempre el cilindro de propano líquido a 90° (vertical) para proporcionar la eliminación del vapor.

Fig. 23

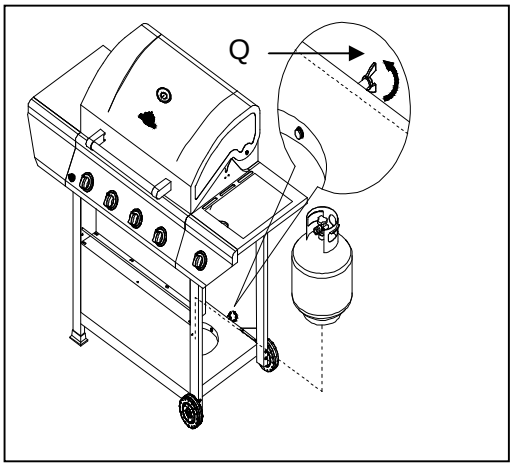

Fig. 24

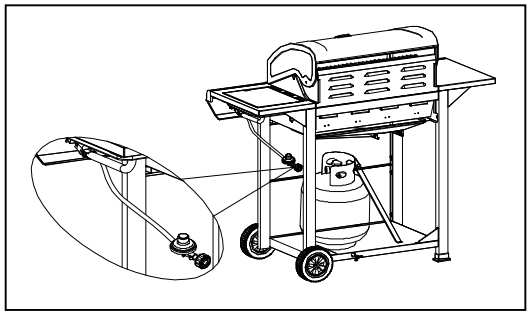

19. Conexión de propano líquido

a) Sujete el regulador al cilindro de propano en guiando la manguera del regulador a través del costado del carro. Como se muestra en la Fig. 24.

b) Adhiera el regulador al cilindro de propano líquido girando el asa del regulador en sentido horario, tal como se muestra en la Fig. 25. Si el artefacto para cocinar en exteriores no está en uso, se debe "cerrar" el gas, en la posición "CLOSED" en el cilindro de propano líquido.

Antes de cada uso, revise todos los dispositivos de suministro de gas en busca de escapes. No utilice la parrilla hasta que se hayan revisado todas las conexiones y no haya escapes (vea las instrucciones para la "Prueba de escapes" en la página 77).

Fig. 25

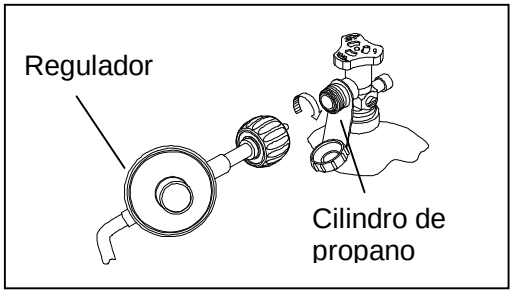

INSTRUCCIONES PARA LA INSTALACIÓN

CONEXIÓN DE GAS

Utilice solamente el regulador de presión y el ensamble de la manguera que se incluyen con la parrilla. Cualquier reemplazo del regulador de presión y del ensamble de la manguera debe ser especificado por el fabricante de la parrilla.
Esta parrilla está configurada para propano líquido. No utilice un suministro de gas natural.

Consumo total de gas (por hora) con todos los quemadores en "HI" (alto):

Quemadores principales	48,000 BTU/Hr.
Quemadores laterales	12,000 BTU/Hr.
Total	60,000 BTU/Hr.

La instalación de este artefacto debe cumplir con lo establecido en los códigos locales o, si no los hubiera, con el Código Nacional de Gas Combustible, ANSI Z223.1/NFPA 54, o el Código Nacional de Instalación de Gas Propano, CSA B149.2.
La instalación en Canadá debe realizarse de acuerdo con la Norma CAN/CGA-B149.2 (código de instalación para artefactos y equipos que queman gas) y los códigos locales.

REQUISITOS PARA LOS CILINDROS DE PROPANO LÍQUIDO (cilindro de 20 libras [9 kg])

Un cilindro de propano líquido abollado u oxidado puede ser peligroso y su distribuidor deberá revisarlo. Nunca utilice un cilindro que tenga la válvula dañada. El cilindro de propano líquido deber ser construido y marcado de acuerdo con las especificaciones para cilindros de propano líquido del Departamento de transporte de los EE. UU. (Department of Transportation, DOT) o por las Normas Nacionales de Canadá, CAN/CSA-B339, para cilindros, esferas y tubos para la Comisión de transporte de artículos peligrosos.

El cilindro de 20 libras (9 kg) debe poseer una válvula de cierre que termine en una salida de válvula especificada, según corresponda, para una conexión tipo QCC1 que es la norma para una conexión de entrada y salida de válvula de un cilindro de gas comprimido ANSI/CGA-V-1.

El almacenamiento en interiores de un artefacto a gas para cocinar en exteriores está permitido sólo si se desconecta el cilindro y se lo retira del artefacto. El sistema del cilindro deberá estar preparado para la eliminación de vapor. El cilindro debe incluir un anillo para proteger la válvula del cilindro.

Presión del distribuidor: (en funcionamiento) columna de agua (water column, W.C.) de 11 pulgadas (27.9 cm), (sin funcionar) columna de agua (W.C.) de 11.2 pulgadas (28.4 cm).
Los cilindros de propano líquido deberán venir con un dispositivo de protección clasificado contra el sobrellenado.

Quite la cubierta plástica de la válvula del cilindro de propano líquido. Asegúrese que las mangueras de gas de la parrilla no entren en contacto con la bandeja para la grasa ni con la cámara de combustión de la parrilla cuando el cilindro de propano líquido se coloca en el carrito.

CONEXIÓN DEL CILINDRO DE PROPANO LÍQUIDO

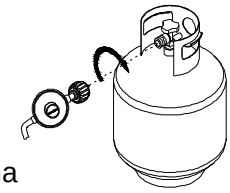

Para conectar el cilindro de suministro de gas propano líquido:

a) La válvula del cilindro debe estar en la posición “OFF” (cerrado). De lo contrario, gire la válvula en sentido horario hasta que se detenga.
b) Asegúrese de que la válvula del cilindro tenga las conexiones de rosca extrna macho adecuada, tipo -1 por ANSI Z21.81.
c) Asegúrese de que las válvulas de los quemadores estén en la posición “OFF” (cerrado).
d) Inspeccione las conexiones de la válvula, del puerto y del ensamble del regulador. Quite los desechos y verifique que no haya daños en la manguera.
e) Cuando conecte el ensamble del regulador a la válvula, utilice la mano para ajustar la tuerca en sentido horario hasta que se detenga. Si utiliza una llave puede dañar la tuerca de acoplamiento y provocar una situación peligrosa.
f) Abra la válvula del cilindro por completo girando la válvula en sentido antihorario.
g) Antes de encender la parrilla, utilice agua y jabón para verificar todas las conexiones en busca de escapes.
h) Si encuentra un escape, coloque la válvula del cilindro en la posición “OFF” (cerrado) y no utilice la parrilla hasta que un distribuidor local de propano líquido repare el escape.

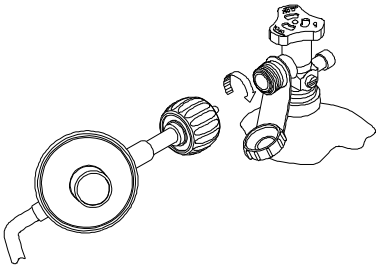

Compruebe que el dispositivo de conexión de la válvula del cilindro se adapte de forma adecuada y segura con el dispositivo de conexión fijado en la entrada del regulador de presión.

ADVERTENCIA
Nunca intente utilizar un equipo dañado u obstruido. Para reparar este producto, contáctese con su distribuidor local de propano líquido.

DESCONEXIÓN DEL CILINDRO DE PROPANO LÍQUIDO

1. Coloque las válvulas de los quemadores en la posición “OFF” (cerrado) y asegúrese de que la parrilla esté fría.
2. Coloque la válvula del cilindro de propano líquido en la posición “OFF” (cerrado) girándola en sentido horario hasta que se detenga.
3. Desconecte el ensamble del regulador de la válvula del cilindro girando la tuerca de acoplamiento rápido en sentido antihorario.
4. Coloque la tapa guardapolvo sobre la salida de la válvula del cilindro cuando el cilindro no esté en uso. Sólo instale en la válvula del cilindro el tipo de tapa guardapolvo que se incluye con la válvula del cilindro. Otros tipos de tapas o tapones pueden provocar escapes de propano.

PRUEBA DE ESCAPES

ASPECTOS GENERALES

A pesar de que las conexiones de gas de la parrilla son probadas en busca de escapes antes del envío, se debe realizar una prueba de escapes completa en el lugar de instalación de la parrilla. Antes de cada uso, revise todas las conexiones de gas en busca de escapes, siguiendo las instrucciones que se detallan a continuación.
Si se detecta olor a gas en cualquier momento, debe inspeccionar el sistema para verificar que no haya escapes.

ANTES DE REALIZAR LA PRUEBA
Asegúrese de que se hayan sacado todos los materiales de embalaje de la parrilla, incluidos los anclajes de suspensión de los quemadores.

ADVERTENCIA
Antes de cada uso, revise todos los dispositivos de suministro de gas en busca de escapes. No utilice la parrilla hasta que se hayan revisado todas las conexiones y no haya escapes. No fume mientras esté realizando la prueba de escapes. Nunca realice la prueba de escapes con una llama expuesta.

Elabore una solución de jabón con una parte de detergente líquido y una parte de agua. Necesitará una botella con atomizador, un cepillo o trapo para aplicar la solución en las conexiones. Para la prueba inicial de escapes, asegúrese de que el cilindro de propano líquido esté lleno.

PARA REALIZAR LA PRUEBA
1. Cierre las válvulas de los quemadores.
2. Para abrir la válvula, gire la válvula del cilindro de propano líquido en sentido antihorario.
3. Aplique la solución de jabón en todas las conexiones de gas. Si hay un escape, usted verá la presencia de burbujas de jabón.
4. Si hay un escape, cierre inmediatamente el suministro de gas y apriete las conexiones donde haya un escape.
5. Vuelva a abrir el gas y verifique nuevamente.
6. Si el escape de gas continúa por alguna de las conexiones, cierre el suministro de gas y comuníquese con el servicio al cliente al 1-800-913-8999 en Estados Unidos.
7. Si hay indicios de abrasión o desgaste excesivo, o si la manguera está cortada, se la debe reemplazar antes de poner en funcionamiento el artefacto a gas para cocinar en exteriores.

En la parrilla, se deben utilizar sólo las partes recomendadas por el fabricante. Cualquier sustitución anulará la garantía.

ADVERTENCIA
1. El almacenamiento en interiores de un artefacto a gas para cocinar en exteriores está permitido sólo si se desconecta el cilindro y se lo retira del artefacto.
2. El cilindro debe almacenarse en el exterior fuera del alcance de los niños y no debe almacenarse en ningún edificio, garaje ni en ninguna otra área cerrada.

VERIFICACIÓN FINAL DE LA INSTALACIÓN

- Se debe mantener una distancia de 24 pulgadas (61 cm) de construcciones o materiales inflamables.
- Se quitaron todos los embalajes internos.
- La manguera y el regulador están conectados correctamente al cilindro de propano líquido.
- Se realizó la prueba de gas en la unidad y no presenta escapes.
- Se ubicó la válvula de cierre del suministro de gas.
- Todos los quemadores están instalados.

ADVERTENCIA
1. No almacene los cilindros de propano líquido de reserva debajo o cerca de este artefacto.
2. Nunca llene el cilindro más del 80 por ciento de su capacidad.
3. Si la información antes mencionada no se sigue con exactitud, puede producirse un incendio que produzca lesiones graves o la muerte.

Es muy importante mantener los artefactos despejados y alejados de cualquier material inflamable. Se debe mantener una distancia mínima de 24 pulgadas (61 cm) de los laterales y de la parte posterior del artefacto, y no se lo debe utilizar debajo de construcciones combustibles techadas.

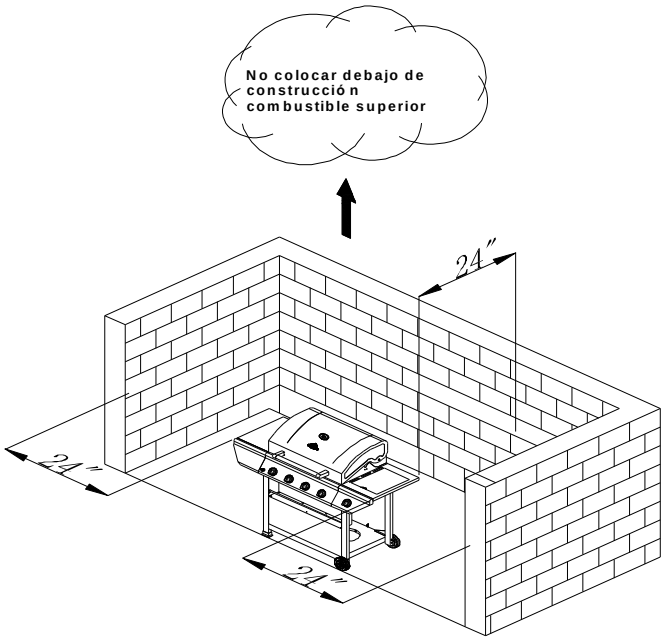

INSTRUCCIONES PARA EL FUNCIONAMIENTO

Uso general de la parrilla

Cada quemador principal está estimado para 12,000 BTU/hora. Los quemadores principales de la parrilla abarcan toda el área de cocción y están ubicados a los laterales a fin de minimizar el bloqueo originado por la caída de grasa y desechos. Sobre los quemadores se encuentran los difusores de calor. Las perillas de encendido se encuentran en la parte central del panel de válvulas. Cada perilla de encendido giratoria está etiquetada en el panel de control.

Cómo utilizar la parrilla

Asar a la parrilla requiere de un fuego alto para que los alimentos se cocinen y doren correctamente. La mayoría de los alimentos se cocinan en la posición “HI” (alto) durante todo el tiempo de cocción. Sin embargo, cuando ase grandes porciones de carne roja o de ave, es posible que necesite bajar el fuego después del dorado inicial. Este método cocina lentamente los alimentos sin quemarlos por fuera.

Los alimentos que se cocinan por mucho tiempo o se espolvorean con marinada a base de azúcar puede que requieran un fuego más leve al finalizar la cocción.

Para comenzar:

1. Asegúrese de que no haya escapes de gas en la parrilla y de que la parrilla se encuentre correctamente ubicada. (Ver página 77.)
2. Quite los restos de materiales de embalaje.
3. Encienda los quemadores de la parrilla siguiendo las Instrucciones para el encendido en la página siguiente.
4. Gire las perillas de control hasta la posición “IGNITE/HI” (encendido/alto) y precaliente la parrilla durante 15 minutos. La tapa de la parrilla debe permanecer cerrada durante el período de precalentamiento.
5. Coloque los alimentos en la parrilla y cocínelos según el grado deseado de preparación. Si es necesario, regule el calor de la parrilla. Las perillas de control se pueden colocar en cualquier posición entre “HI” (alto) y “LO” (bajo).

INSTRUCCIONES PARA EL ENCENDIDO

Antes de encender

Inspeccione la manguera de suministro de gas antes de abrir el gas. Si hay alguna evidencia de cortes, desgaste o abrasión, se la debe reemplazar antes de utilizar la parrilla.

Enrosque el regulador (tipo QCC1) en el cilindro y verifique si hay escapes en las conexiones del regulador y en la manguera antes de poner en funcionamiento la parrilla (vea las instrucciones para la “Prueba de escapes” en la página 77).

Utilice solamente el regulador de presión y el ensamble de la manguera que se incluyen con la unidad. Nunca sustituya los reguladores. Si se requiere un reemplazo, comuníquese con el servicio al cliente para que se los reemplacen correctamente.

ADVERTENCIA

No utilice la parrilla si hay olor a gas. Contáctese con el servicio al cliente al 1-800-913-8999 en Estados Unidos.

PARA ENCENDER LOS QUEMADORES PRINCIPALES

1. Abra la tapa durante el encendido.
2. Asegúrese de que todas las perillas estén en la posición “OFF” (cerrado) y, luego, abra la válvula del cilindro de propano líquido girándola lentamente en sentido antihorario.
3. Presione y gire la perilla de control del quemador principal hasta la posición “IGNITE/HI” (encendido/alto) y, al mismo tiempo, presione y mantenga presionado el botón de encendido electrónico para encender el quemador.
4. Una vez que el quemador esté encendido, suelte el botón de encendido electrónico y la perilla.
5. Si la parrilla no se enciende en 5 segundos, gire la perilla hasta la posición “OFF” (apagado), espere cinco minutos y repita el procedimiento de encendido o enciéndala con fósforos.

PARA ENCENDER EL QUEMADOR LATERAL

1. Presione y gire la perilla de control del quemador lateral hasta la posición “IGNITE/HI” (encendido/alto) y, al mismo tiempo, presione y mantenga presionado el botón de encendido electrónico para encender el quemador.
2. Una vez que el quemador esté encendido, suelte el botón de encendido electrónico y la perilla.
3. Si la parrilla no se enciende en 5 segundos, gire la perilla hasta la posición “OFF” (apagado), espere 5 minutos y repita el procedimiento de encendido o enciéndala con fósforos.

Fig. 26

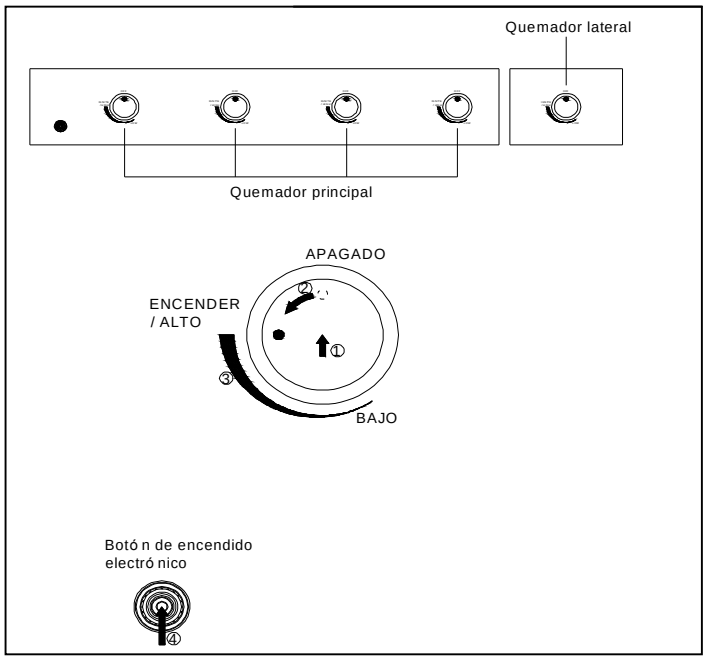

PARA ENCENDER LA PARRILLA CON UN FÓSFORO
Si después de haber intentado varias veces con las perillas de control el quemador no enciende, puede encenderlo con un fósforo.

ADVERTENCIA
Cuando encienda la parrilla, mantenga la cara y las manos lo más lejos posible de la parrilla.

PRECAUCIÓN
Cuando use un fósforo para encender la parrilla, asegúrese de utilizar la varilla de encendido incluida.

PRECAUCIÓN
Quite la rejilla para calentar cuando vaya a utilizar un fósforo para encender el quemador del asador.

Quemador principal
1. Si ya intentó encender el quemador principal con el encendedor, espere unos 5 minutos para que se disipe cualquier gas acumulado.
2. Inserte un fósforo en la varilla de encendido, tal como se muestra en la Fig. 27. Encienda el fósforo e insértelo en el quemador a través de las rejillas para cocinar.
3. Si el quemador no enciende dentro de unos segundos, gire la perilla hasta la posición “OFF” (cerrado), espere 5 minutos e intente nuevamente.

Quemador lateral
1. Si ya intentó encender el quemador lateral con el encendedor, espere unos 5 minutos para que se disipe cualquier gas acumulado.
2. Inserte un fósforo en la varilla de encendido, tal como se muestra en la Fig. 27. Encienda el fósforo y sosténgalo junto al quemador.
3. Presione y gire lentamente la perilla del quemador lateral hasta la posición “IGNITE/HI” (encendido/alto). El quemador se deberá encender inmediatamente.
4. Si el quemador no enciende dentro de 5 segundos, gire la perilla hasta la posición “OFF” (apagado), espere 5 minutos e intente nuevamente.

Fig. 27

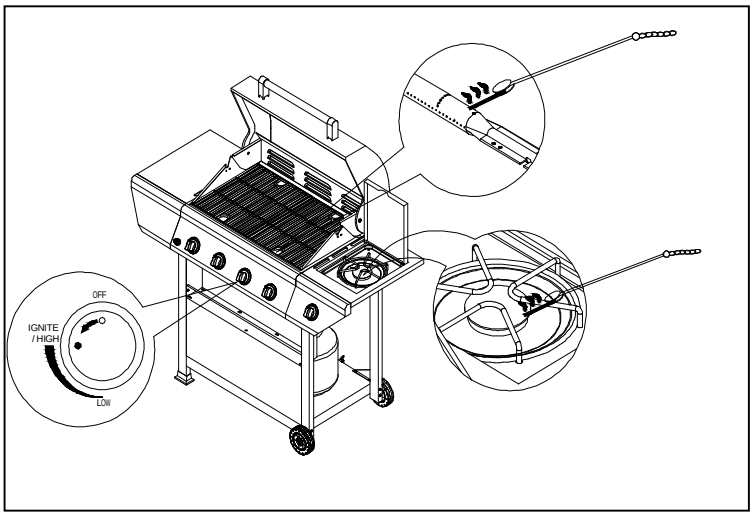

CUIDADO Y MANTENIMIENTO

Acero inoxidable
Existen muchos limpiadores para acero inoxidable. Siempre utilice el procedimiento de limpieza más suave primero y friegue en el sentido de las vetas. No utilice lana de acero porque rayará la superficie. Para retocar ralladuras evidentes en el acero inoxidable, lije muy ligeramente con un papel de lija seco de 100 granos en el sentido de las vetas.

Se pueden formar manchitas de grasa sobre las superficies del acero inoxidable, adherirse y, por ende, dar la apariencia de óxido. Para quitarlas, utilice una esponja abrasiva con un limpiador para acero inoxidable.

Parrillas para cocinar
La forma más fácil de limpiar la parrilla es inmediatamente después de terminar de cocinar, cuando se apagaron las llamas.
Use una manopla para proteger su mano del vapor y del calor.
Friegue las parrillas para cocinar calientes mojando un cepillo de cerda para asado en agua corriente. Si se deja enfriar la parilla, será más difícil limpiarla.

Bandeja para la grasa
La bandeja para la grasa debe vaciarse, se le debe pasar un trapo y se debe lavar después de cada uso con una solución de detergente suave y agua tibia. Revise la bandeja para la grasa frecuentemente y no permita que se acumule grasa en exceso y rebalse la bandeja para la grasa.

Quemadores de la parrilla
Se debe tener extremo cuidado al quitar un quemador. Debe estar correctamente centrado en el orificio antes de realizar cualquier intento de volver a encender la parrilla. La frecuencia de la limpieza dependerá de cuánto utilice la parrilla.
Si no se coloca el quemador correctamente sobre el orificio, se puede producir un incendio detrás o debajo del panel de válvulas y dañar la parilla, lo que hace que su funcionamiento no sea seguro.

Antes de limpiar, asegúrese de que el suministro de gas y las perillas de control estén en la posición “OFF” (cerrado) y que los quemadores estén fríos.

Para quitar los quemadores principales para limpiarlos:
1. Ubique el tornillo del quemador que se encuentra en la parte posterior de la cámara de combustión.
2. Quite el tornillo y levante el quemador de la cámara de combustión.

Para limpiar los quemadores de la parrilla:
1. Limpie la parte exterior de los quemadores con un cepillo de alambre. Utilice una espátula raspadora de metal para las manchas o los desechos difíciles.
2. Limpie los orificios obstruidos con un sujetador de papel estirado. Nunca utilice un palillo de madera ya que se puede quebrar y obstruir el orificio.
3. Controle y limpie los quemadores/tubos Venturi para detectar insectos o nidos de insectos. Un tubo obstruido puede generar un incendio debajo y detrás del panel de control principal.

Fig. 28

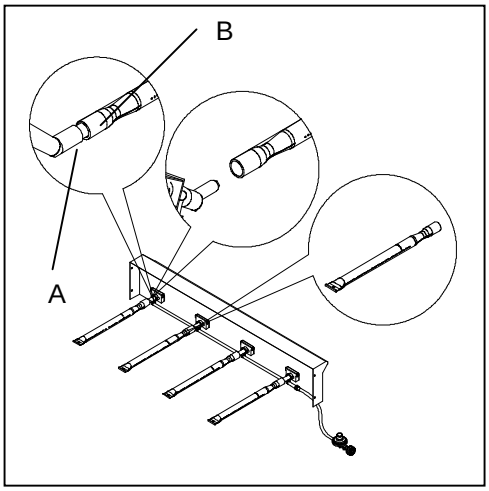

Para volver a instalar los quemadores principales:
1. Inserte el quemador sobre la válvula de gas del quemador principal (pieza No. 15 de la página 87).
2. Asegúrese de que el pasador del orificio (A) esté dentro del tubo de operación del quemador (B), tal como se muestra en la Fig. 28.
3. Alinee el agujero del tornillo del quemador con el agujero de la cámara de combustión, inserte el tornillo y apriételo.

PRECAUCIÓN
1. Mantenga el área del artefacto a gas para cocinar en exteriores despejada y sin materiales combustibles, gasolina ni otros líquidos y vapores inflamables.
2. No obstruya el flujo de combustión ni la ventilación de aire.
3. Mantenga las aberturas de ventilación del recinto despejadas y sin desechos.

Características de la llama

Compruebe que las características de las llamas sean apropiadas. Las llamas deben ser estables y azules, sin puntas amarillas, ruidos excesivos ni llamaradas, tal como se muestra en la Fig. 29. Para corregir las características de las llamas, se deben seguir los siguientes pasos:

1. Gire las perillas de control y las válvulas del cilindro de propano líquido hasta la posición “OFF” (cerrado).
2. Deje que la parrilla y los quemadores se enfríen.
3. Si la llama es amarilla (no tiene suficiente aire), gire el tornillo de ajuste que se encuentra en la parte delantera del quemador en sentido antihorario.
4. Si la llama es ruidosa o se disipa del quemador (demasiado aire), gire el tornillo de ajuste en sentido horario.
5. Si estos ajustes no solucionan el problema, contáctese con el servicio al cliente al 1-800-913-8999 en Estados Unidos.

Fig. 29

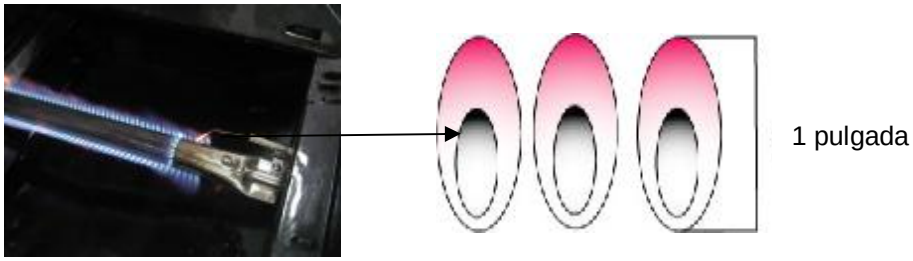

SOLUCIÓN DE PROBLEMAS

Problemas	Soluciones posibles
La parrilla no enciende.	1. Presione y gire la perilla, y verifique si hace chispas. 2. Si hay chispa, controle para asegurarse de que el gas llegue al quemador. a. Purgue la línea para liberar el aire atrapado. b. Verifique si puede encender el quemador con un fósforo. c. Verifique si los otros quemadores funcionan normalmente. d. Verifique visualmente el electrodo y el cable cuando presiona la perilla del encendedor. Si se produce una chispa en cualquier otro lugar excepto en la punta del encendedor, se debe reemplazar el encendedor.
La llama del quemador es amarilla y se siente olor a gas.	1. Revise la entrada del quemador en busca de una obstrucción, especialmente arañas y otros insectos. 2. Verifique el obturador de aire para un ajuste correcto. 3. Revise para detectar la fuente de los escapes de gas.
Llamaradas excesivas.	1. Levante la cubierta cuando esté asando. 2. Mantenga las perillas en mínimo. 3. Apague un quemador si es necesario. 4. Realice un postcalentamiento de la parrilla durante 10 a 15 minutos; esto consumirá la grasa de cocción. 5. Utilice carnes que contengan menos grasa. 6. Ase el pollo siempre en mínimo, con la carne hacia abajo durante 20 minutos y voltéelo del lado de la piel durante otros 20 minutos. Siga los pasos descritos anteriormente. 7. Si la llamarada continúa, lleve la carne a la rejilla para calentar hasta que la llama se aplaque. 8. Nunca rocíe agua sobre las llamas de gas; destruirá su parrilla.

<table>
<tr><th>Problemas</th><th>Soluciones posibles</th></tr>
<tr><td>El quemador se apaga.</td><td>1. Verifique si hay algún defecto en el quemador.
2. Verifique si la instalación del quemador es correcta.
3. Asegúrese de que la mezcla de combustible no tenga una alta proporción de aire.
4. Asegúrese de que el suministro de gas sea suficiente.
5. Observe si el tanque de LP está vacío.</td></tr>
<tr><td>Poco calor, gas PL.</td><td>El ensamble del regulador de propano incorpora un dispositivo de flujo excesivo diseñado para suministrar suficiente flujo de gas a la parrilla en condiciones normales de uso, sin embargo, controla el flujo excesivo de gas.
Los cambios rápidos de presión pueden activar el dispositivo de flujo excesivo y pueden provocar llamas y temperaturas bajas. Si se abre la válvula del tanque para permitir el flujo de gas mientras la válvula del quemador está abierta, el aumento de presión hará que el dispositivo se active. El dispositivo permanecerá cerrado hasta que la presión se nivele. Esto debe ocurrir dentro de cinco segundos.

Para asegurarse de que esto no cause problemas al encender la parrilla, siga estas instrucciones :

1. Asegúrese de que todas las válvulas del quemador estén en la posición “OFF” (cerrado).
2. Abra la válvula del tanque y espere cinco segundos.
3. Encienda los quemadores uno a la vez siguiendo las instrucciones para el encendido que se mencionan en la puerta izquierda y en la página 78.</td></tr>
<tr><td>Poco calor, gas natural.</td><td>La línea de gas y el largo de la línea que viene de la línea de gas de la casa influyen en la presión de gas. Siga las recomendaciones que se detallan en el siguiente cuadro.

<table><tr><th colspan="2">Desde la casa hasta la parrilla</th></tr><tr><th>Distancia</th><th>Dimensión de la tubería</th></tr><tr><td>Hasta 25 pies (7.6 m)</td><td>3/8 in. (9.5 mm) de diámetro</td></tr><tr><td>26 -50 pies (7.9 m-15.2 m)</td><td>1/2 in. (12.7 mm) de diámetro</td></tr><tr><td rowspan="2">51-100 pies (15.3 m-30.5 m)</td><td>2/3" de 3/4" (17 mm de 12.7 mm) del tramo</td></tr><tr><td>1/3" de 1/2" (8 mm de 12.7 mm) del tramo</td></tr></table></td></tr>
<tr><td>Se genera poco calor con la perilla en la posición “HI” (alto).</td><td>1. Asegúrese de que el problema esté aislado solo a un quemador. Si es así, limpie el orificio y el quemador, y remueva cualquier obstrucción del orificio.
2. Verifique si hay una manguera de combustible enroscada o doblada.
3. Asegúrese de que el obturador de aire esté ajustado correctamente.
4. Verifique si la presión y el suministro de gas son correctos.
5. Precaliente la parrilla durante 15 minutos.
6. Si está utilizando gas LP, verifique que el tanque no esté vacío.</td></tr>
</table>

GARANTÍA LIMITADA (Modelo No. 720-0697)

El fabricante le garantiza al comprador consumidor original solamente que este producto (Modelo No. 720-0697) no tiene defectos en el material ni en la mano de obra después de un ensamblado correcto y bajo un uso doméstico normal y razonable durante los períodos que se indican a continuación a partir de la fecha de compra. El fabricante se reserva el derecho a solicitar evidencia fotográfica de los daños, o que las piezas defectuosas sean devueltas, con franqueo o envío pagado por el consumidor, para que sean revisadas y examinadas.

- § QUEMADORES TUBULARES: Garantía LIMITADA por tres (3) años contra perforaciones.
- § REJILLAS PARA COCINAR y DIFUSORES DE CALOR: Garantía LIMITADA por un (1) año; no cubre caídas, descascaramientos, rayones ni daños en la superficie.
- § PIEZAS DE ACERO INOXIDABLE: Garantía LIMITADA por un (1) año contra perforaciones; no cubre cuestiones de apariencia tales como la corrosión, los rayones o el óxido en la superficie.
- § LAS DEMÁS PIEZAS: Garantía LIMITADA por un (1) año (incluye, entre otros, las válvulas, el armazón, la carcasa, el carrito, el panel de control, el encendedor, el regulador, las mangueras). *No cubre descascaramientos, rayones, grietas, corrosión ni óxido en la superficie.

Una vez que el consumidor haya suministrado una prueba de compra según se estipula en la presente, el Fabricante reparará o reemplazará las piezas que se comprueben que están defectuosas durante el período de garantía correspondiente. La reparación o el reemplazo de las piezas se realizará sin costos para usted, con excepción de los costos de envío, siempre que el comprador esté dentro del período de garantía a partir de la fecha de compra original. El comprador-consumidor original será responsable de todos los gastos de envío de las piezas que se reemplazarán según los términos de esta garantía limitada. Esta garantía limitada solo se aplica en los Estados Unidos y Canadá. Solo está disponible para el propietario original del producto y no es transferible. El fabricante exige una prueba razonable de la fecha de compra. Por lo tanto, debe guardar el recibo o la factura de compra. Si recibió la unidad como regalo, pídale a la persona que le hizo el regalo que envíe el recibo a su nombre a la dirección que figura a continuación. Las piezas defectuosas o faltantes sujetas a esta garantía limitada no serán reemplazadas sin el registro o la prueba de compra. Esta garantía limitada SOLO se aplica al funcionamiento del producto y no cubre cuestiones de apariencia tales como rayones, abolladuras, corrosión o decoloración provocados por el calor, limpiadores abrasivos y corrosivos o cualquier herramienta utilizada durante el ensamble o la instalación del artefacto, la oxidación de la superficie o la decoloración de superficies de acero inoxidable. La oxidación o corrosión de la superficie o el descascarado de la pintura en polvo en las piezas metálicas que no afecte la integridad estructural del producto no se considera un defecto en el material o en la mano de obra y no está cubierto por esta garantía. Esta garantía limitada no le reembolsará el costo de ninguna molestia, alimento, lesiones personales o daños a la propiedad. Si no hay disponible una pieza de reemplazo original, se enviará una pieza de reemplazo equivalente. Usted será responsable de todos los gastos de envío de las piezas que se reemplazarán según los términos de esta garantía limitada.

EL FABRICANTE NO PAGARÁ:

- § Llamadas del servicio técnico a su casa.
- § Reparaciones cuando su producto sea usado con otros fines que no sean el uso normal, doméstico, en viviendas de familia única o el uso residencial.
- § Los daños ocasionados por accidentes, alteraciones, mal uso, falta de mantenimiento o de limpieza, abuso, incendios, inundaciones, actos fortuitos, instalación incorrecta o instalación que no sea conforme a los códigos de electricidad o plomería o el mal uso del producto.
- § Cualquier pérdida de alimentos por fallas en el producto.
- § Los costos de los repuestos o de la mano de obra de reparación para unidades que funcionan fuera de los Estados Unidos o Canadá.
- § La recogida y la entrega de su producto.
- § Los costos de franqueo o del revelado de las fotografías enviadas como documentación.
- § Las reparaciones de piezas o sistemas como resultado de modificaciones no autorizadas realizadas al producto.
- § El retiro y la reinstalación de su producto.
- § Los costos de envío, de manera estándar o urgente, para las piezas con garantía/sin garantía y de reemplazo.

EXENCIÓN DE RESPONSABILIDAD DE LAS GARANTÍAS IMPLÍCITAS; GARANTÍAS IMPLÍCITAS DE LIMITACIÓN DE LOS RECURSOS

La reparación o el reemplazo de las piezas defectuosas es su recurso exclusivo bajo los términos de esta garantía limitada. El fabricante no se responsabilizará por los daños, incidentales o consiguientes que surjan del incumplimiento, ya sea de esta garantía limitada o de cualquier garantía implícita, ni por las fallas o los daños ocasionados por actos fortuitos, cuidado o mantenimiento inadecuados, incendios causados por aceite, accidentes, alteraciones, reemplazo de piezas por otra persona que no sea el fabricante, mal uso, traslado, uso comercial, abuso, ambientes hostiles (inclemencias del tiempo, actos de la naturaleza, contacto con algún animal), instalación incorrecta o instalación no conforme a los códigos locales o a las instrucciones impresas del fabricante.

ESTA GARANTÍA LIMITADA ES LA ÚNICA GARANTÍA EXPRESA OTORGADA POR EL FABRICANTE. EL FABRICANTE NO GARANTIZA NINGUNA ESPECIFICACIÓN NI DESCRIPCIÓN DEL FUNCIONAMIENTO DEL PRODUCTO EN DONDE SEA QUE ESTAS APAREZCAN, CON EXCEPCIÓN DE LO ESTABLECIDO EN ESTA GARANTÍA LIMITADA. CUALQUIER PROTECCIÓN IMPLÍCITA DE LA GARANTÍA QUE SURJA CONFORME A LAS LEYES DE CUALQUIER ESTADO, INCLUIDA LA GARANTÍA IMPLÍCITA DE COMERCIABILIDAD Y APTITUD PARA UN USO O FIN ESPECÍFICO, POR LA PRESENTE QUEDA LIMITADA A LA DURACIÓN DE ESTA GARANTÍA LIMITADA.

Ni el comerciante ni el establecimiento minorista que vende este producto tiene la autoridad para ofrecer garantías adicionales o prometer recursos adicionales o que no concuerden con los mencionados anteriormente. La responsabilidad máxima del fabricante, en cualquier caso, no excederá el precio de compra del producto pagado por el consumidor original. Esta garantía solo se aplica a las unidades adquiridas en un distribuidor o revendedor autorizado. NOTA: algunos estados no permiten la exclusión o limitación de los daños incidentales o consecuentes, de manera tal que algunas de las limitaciones y exclusiones anteriores pueden no aplicarse en su caso. Esta garantía limitada le otorga a usted derechos legales específicos según se establece por la presente. Además, usted puede tener otros derechos que varían según el estado.

Si desea obtener el cumplimiento de cualquier obligación conforme a esta garantía limitada, debe escribir a:

Nexgrill Customer Relations
14050 Laurelwood Place,
Chino, CA 91710

Todas las devoluciones, pedidos de piezas, preguntas generales y la asistencia en la solución de problemas de los consumidores, pueden atenderse llamando al 1-800-913-8999 en Estados Unidos.

GrillMaster® es una marca registrada de Sunbeam Products, Inc. utilizada bajo licencia. Distribuido por Nexgrill Industries, Inc.

LISTA DE REPUESTOS

Para solicitar repuestos, llame a nuestro departamento de servicio al cliente 1-800-913-8999 en Estados Unidos, de lunes a viernes de 7 a.m. a 5 p.m., hora del Pacífico.

Nº DE REF.	DESCRIPCIÓN	COBERTURA DE LA GARANTÍA	CANT.	Nº DE REF.	DESCRIPCIÓN	COBERTURA DE LA GARANTÍA	CANT.
01	Tapa principal	1 año	1pza	12	Tope de la cubierta A	1 año	2 pzas
02	Tope de la cubierta B	1 año	2 pzas	13Q	Ensamble del bol del quemador principal	No-reemplazable	1 pza
03	Tornillo de la tapa principal	1 año	2 pzas	14Q	Compuerta delantera	1 año	1 pza
04	Indicador de temperatura	1 año	1pza	15	Válvula de gas principal	1 año	5 pzas
05	Logotipo	1 año	1pza	16	Módulo del encendedor por impulsos	1 año	1 pza
06	Difusor de calor	1 año	4 pzas	17	Regulador, LP	1 año	1 pza
07	Rejilla para cocinar con agujero	1 año	2 pzas	18	Distribuidor lateral	1 año	1 pza
08	Rejilla para calentar	1 año	1 pza	19	Tubo de gas flexible del quemador lateral	1 año	1 pza
09	Asiento de la manija de la tapa principal, izquierdo	1 año	1pza	20	Distribuidor principal	1 año	1 pza
10	Asiento de la manija de la tapa principal, derecho	1 año	1pza	21	Panel de control principal	1 año	1 pza
11	Tubo de la manija de la tapa principal	1 año	1pza	22	Bisel	1 año	4 pzas

Nº DE REF.	DESCRIPCIÓN	COBERTURA DE LA GARANTÍA	CANT.	Nº DE REF.	DESCRIPCIÓN	COBERTURA DE LA GARANTÍA	CANT.
23	Perilla de control	1 año	5 pzas	41	Perno para el tanque	1 año	1pza
24Q	Estante lateral, izquierdo	1 año	1 pza	42Q	Armazón del carrito, parte posterior	1 año	1 pza
25Q	Panel del estante lateral, frontal	1 año	1 pza	43Q	Panel de control del quemador lateral	1 año	1 pza
26Q	Soporte triangular, izquierdo	1 año	1 pza	44	Tubo del quemador lateral	1 año	1 pza
27Q	Soporte triangular, derecho	1 año	1 pza	45	Cable del encendedor del quemador lateral	1 año	1 pza
28Q	Pata del carrito, delantera izquierda	1 año	1 pza	46Q	Ensamble del bol del quemador lateral	1 año	1 pza
29Q	Pata del carrito, trasera izquierda	1 año	1 pza	47	Rejilla para cocinar del quemador lateral	1 año	1 pza
30	Varilla de encendido	1 año	1 pza	48	Tapa del quemador lateral	1 año	1 pza
31	Inserto de la ruedita del carrito	1 año	2 pzas	49	Varilla de la bisagra de la tapa del quemador lateral	1 año	2 pzas
32Q	Panel inferior, propano líquido (LP)	1 año	1pza	50	Bisagra de la tapa del quemador lateral pasador de barra	1 año	2 pzas
33Q	Armazón del carrito	1 año	2 pzas	51	Bandeja para la grasa	1 año	1 pza
34Q	Pata del carrito, trasera derecha	1 año	1pza	52	Caja para la grasa	1 año	1 pza
35Q	Pata del carrito, delantera derecha	1 año	1pza	53Q	Cable del encendedor del quemador principal A	1 año	1 pza
36	Rueda	1 año	2 pzas	54Q	Cable del encendedor del quemador principal B	1 año	1 pza
37	Barrera de la barra diagonal	1 año	1pza	55Q	Cable del encendedor del quemador principal C	1 año	1 pza
38	Bandeja para condimentos	1 año	1pza	56Q	Cable del encendedor del quemador principal Dl	1 año	1 pza
39	Barra de fijación	1 año	1pza	57	Quemador principal	3 años	4 pzas
40	Panel frontal	1 año	1pza	58	Pasador del quemador principal ensamble	1 año	4 pzas

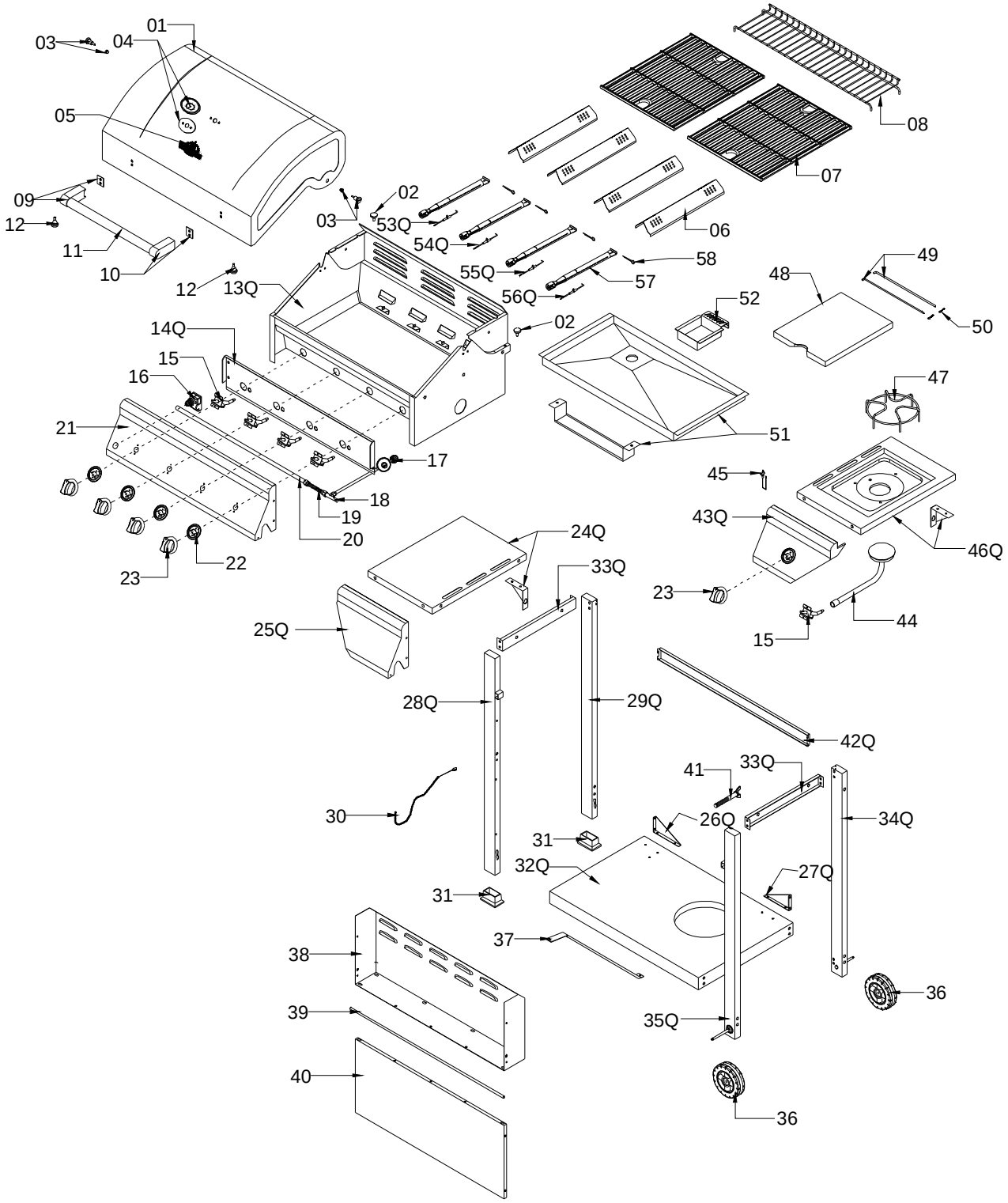

Impreso en China